13. Schéma dočasného zapojení elektroměrového rozváděče výrobny elektřiny s výkonem do 100 kW s přímým neprůběhovým měřením před změnou na průběhové měření, s omezováním činného výkonu výrobny

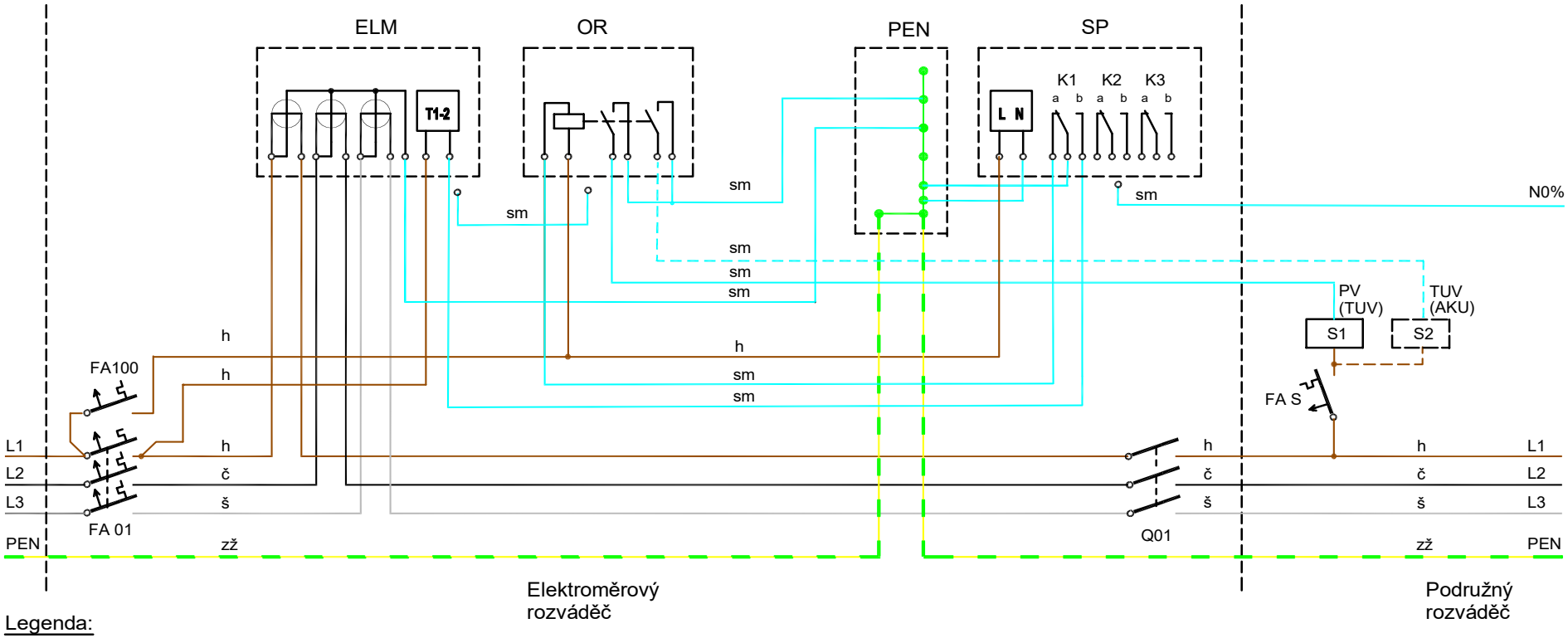

Legenda:

ELM - elektroměr neprůběhový
FA 01 - jistič před elektroměrem
FA100 - jistič obvodu ovládacího relé a spínacího prvku (2-6A)
FA S - jistič stykače(ů) blokování
OR - ovládací relé - počet spinacích kontaktů musí odpovídat počtu ovládacích vodičů blokovaných spotřebičů (pro jednotarifové sazby a dvoutarifové sazby bez podmínek blokace spotřebičů není ovládací relé vyžadováno)
PEN - svorkovnice PEN
SP - spínací prvek
Q01 - vypínač instalace
S1 - stykač blokování přímotopného vytápění (PV) nebo teplé užitkové vody (TUV)
S2 - stykač blokování teplé užitkové vody (TUV) nebo akumulačního vytápění (AKU)
Barevné značení vodičů: h-hnědý, č-černý, š-šedý, zž-zelený/žlutý, sm-světle modrý
Zapojení jednofázového neprůběhového elektroměru se odvozuje ze zde uvedeného schématu.