## 8. Informativní schéma možnosti provedení TOTAL a CENTRAL STOP - jiné umístění TOTAL STOP

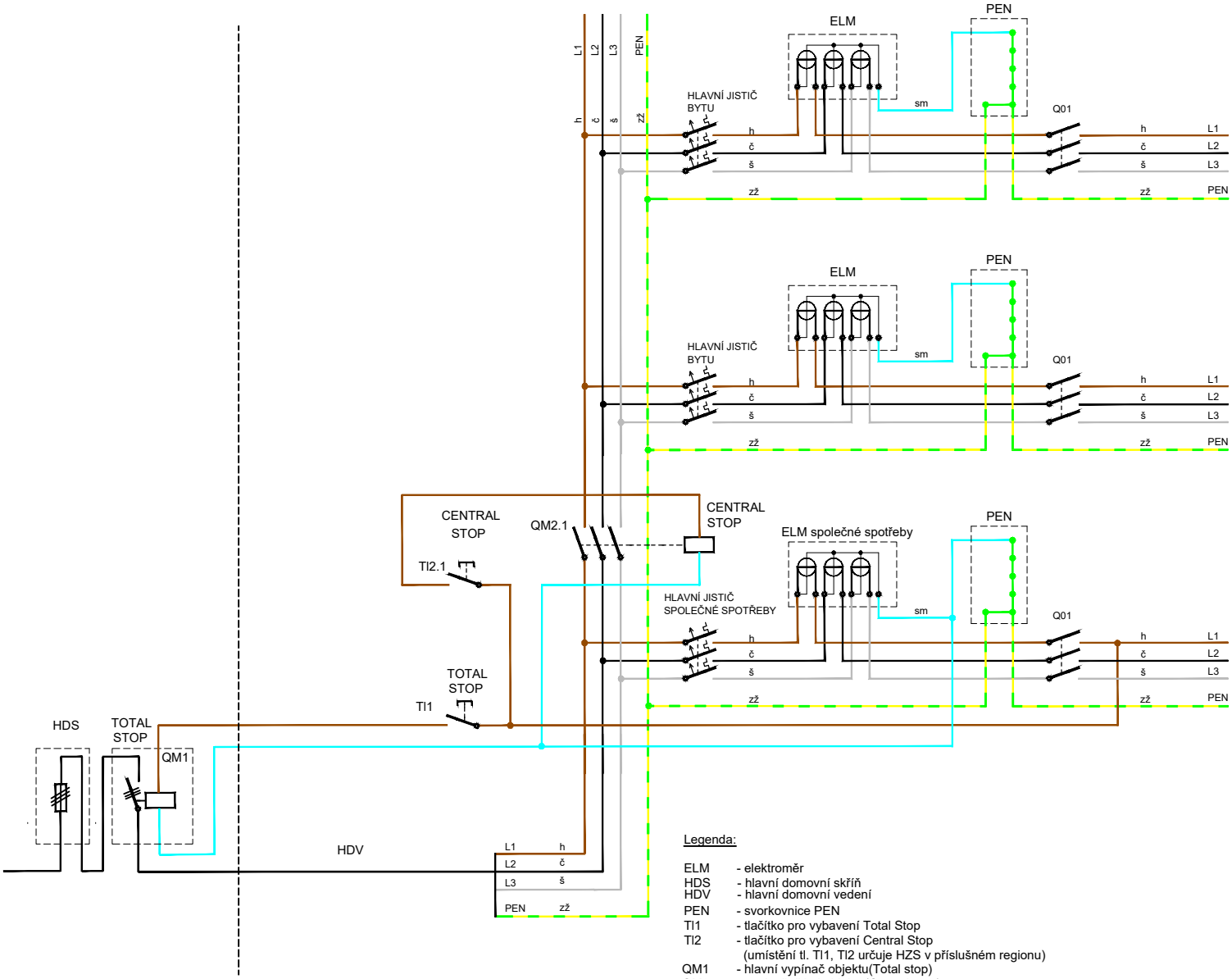


Legenda:

ELM - elektroměr
HDS - hlavní domovní skříň
HDV - hlavní domovní vedení
PEN - svorkovnice PEN
TI1 - tlačítko pro vybavení Total Stop
TI2 - tlačítko pro vybavení Central Stop
(umístění tl. TI1, TI2 určuje HZS v příslušném regionu)
QM1 - hlavní vypínač objektu(Total stop)
QM2 - vypínač části objektu(Central stop)
Q01 - vypínač instalace
Při dodatečné montáži Total / Central Stop do stávající instalace bez rekonstrukce není vypínač instalace vyžadován.