2. Schéma zapojení dvoutarifového elektroměru nebo jednotarifového elektroměru s výrobnou, akumulací s omezováním činného výkonu

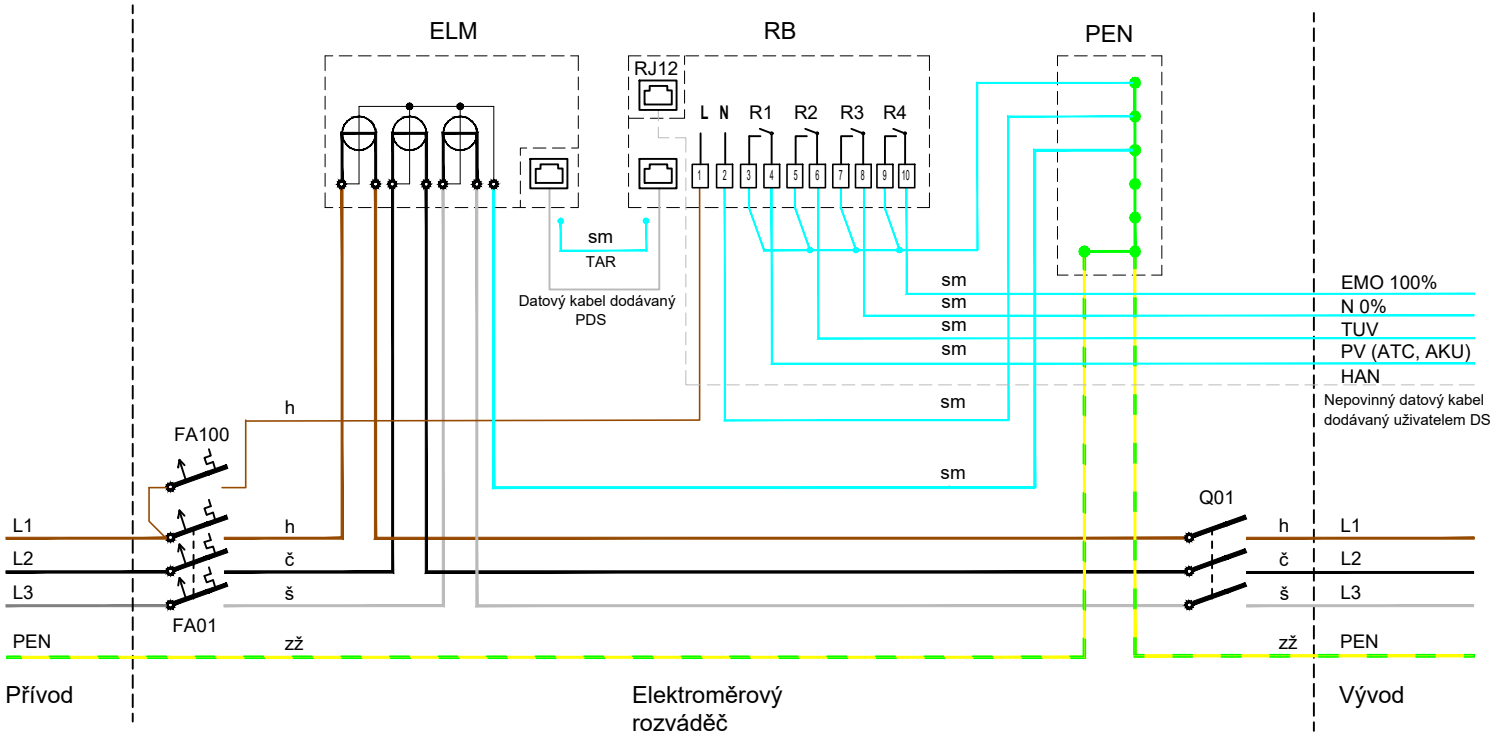

Legenda:

ELM - elektroměr
FA01 - jistič před elektroměrem
FA100 - jistič obvodu spínacího prvku (2-6A)
PEN - svorkovnice PEN
Q01 - vypínač instalace
RJ12 - konektor pro připojení rozhraní HAN (RS485 s DLMS/COSEM) pouze u elektroměrů AMM (kategorie měření C1, C2, C3)
RB - relé box, spínací prvek ovládaný elektroměrem AMM
TAR - propojka k ovládání tarifu pro elektroměry kategorie C4

Barevné značení vodičů: h-hnědý, č-černý, š-šedý, zž-zelený/žlutý, sm-světle modrý