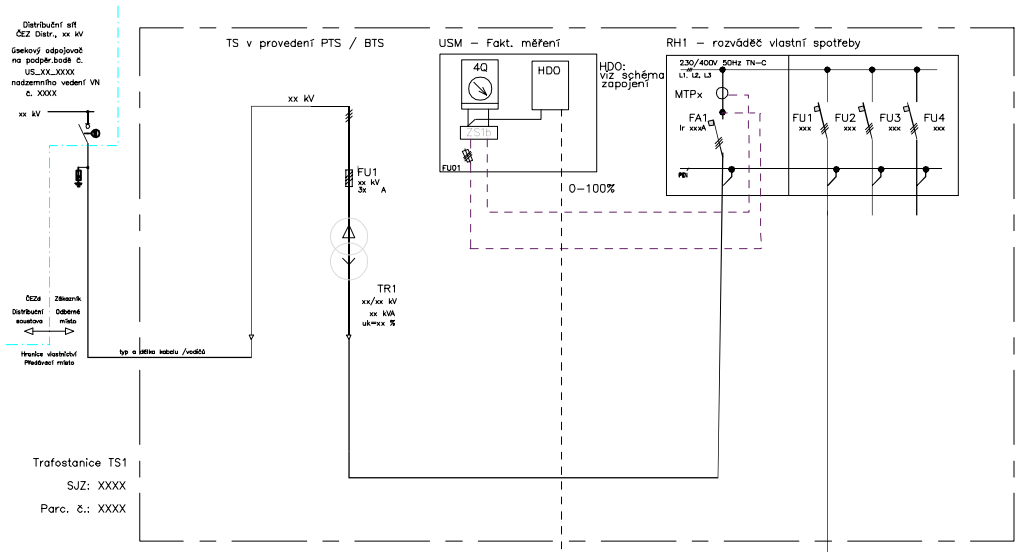

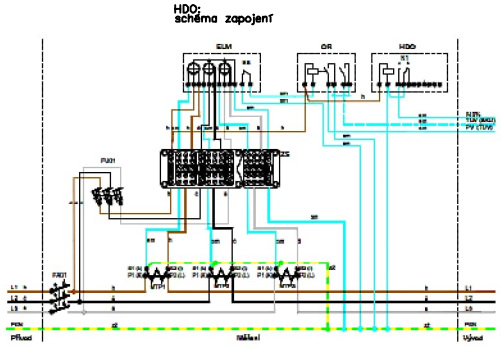

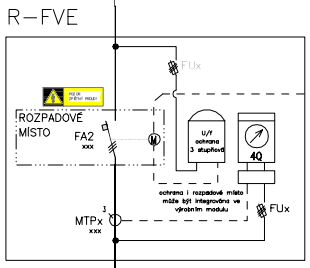

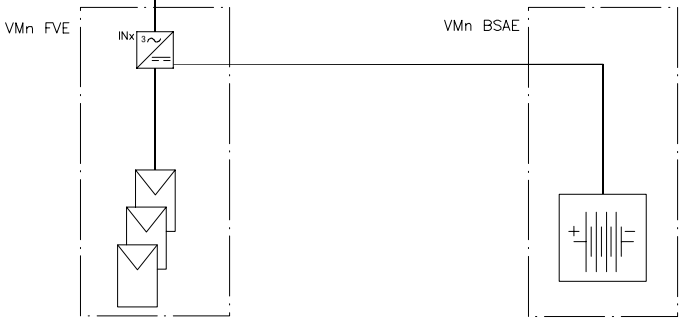

Nastavení ochran VM 0–30 MW:
Nadpětí 3. stupeň – 1,2 x Un – čas vybavení 0,1s (okamžitá hodnota)
Nadpětí 2. stupeň – 1,15x Un – čas vybavení 5,0s (okamžitá hodnota)
Nadpětí 1. stupeň – 1,11x Un – čas vybavení 0s (10 min průměr)

Podpětí 1.stupeň – 0,7 x Un – čas vybavení 2,7s (nesynchr. VM)
Podpětí 2.stupeň – 0,45x Un – čas vybavení 0,2s (okamžitá hodnota)

Nadfrekvence 51,5Hz – čas vybavení 0,1s
Podfrekvence 47,5Hz – čas vybavení 0,1s

Výrobna splňuje parametry dokumentu VM souladu s RfG.

Číslo SOP/SOBS: XXXXXXX
Číslo odběrného místa: XXXX pokud je známé

Rezervovaný příkon: XXX kW
Rezervovaný výkon: XXX kW
Celkový instalovaný výkon: XX kW

FVE:
Typ FV panelů: XXX
Celkový instalovaný výkon: XXX kWp
Počet FV panelů: XXX ks
Výkon jednoho FV panelu: XXX Wp

Typ střídačů: XXX
Počet střídačů: XXX ks

BSAE:
Typ BSAE: XXX
Celková instalovaná kapacita: XXX kWh
Celkový instalovaný výkon: XXX kW
Počet střídačů: XXX ks
Výkon jednoho střídače: XXX kW

Způsob provozu výrobny: XXX
Hranice vlastnictví: XXX
Spínací prvek sloužící k odpojení odběrného místa od distribuční soustavy: XXX
Umístění fakturačního měření: XXX

Přístupnost fakturačního měření: XXX
Výrobna není schopna ostrovního provozu

Výrobna je schopna najetí na plný výkon : postupné najetí gradientem 10% Pn za minutu

Výrobna a její ochrany budou splňovat parametry PPDS př.č.4 a je v souladu s Připojovacími podmínkami vvn, vn.

HIP PROJEKTU: Xxxx Xxxx		
VYPRACOVAL: Xxxx Xxxx		
KONTROLOVAL: Xxxx Xxxx		
SCHVÁLIL / AUTORIZOVAL: Xxxx Xxxx		
STAVEBNÍK (OBJEDNATEL) / INVESTOR: XXX	DATUM: 01.11.2024	STUPEŇ PD: DPS
MÍSTO STAVBY: XXX	ČÍSLO ZAKÁZKY: xxxxxxxx	VERZE / REVIZE: 01/00
NÁZEV PROJEKTU: XXX	FORMÁT: A3	LIST / POČET LISTŮ: 1 / 1
ČÁST DOKUMENTACE: JEDNOPÓLOVÉ SCHÉMA ZAPOJENÍ	MĚŘÍTKO: 1:1	Č. PARÉ
DOKUMENT: JEDNOPÓLOVÉ SCHÉMA ZAPOJENÍ	ČÍSLO DOKUMENTU: &EFA1	