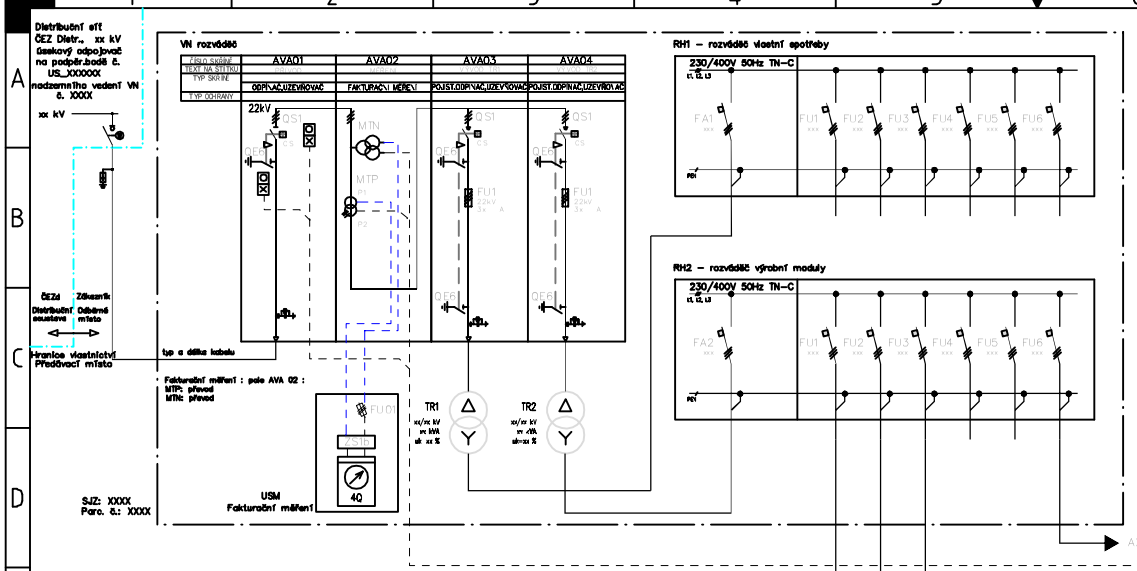

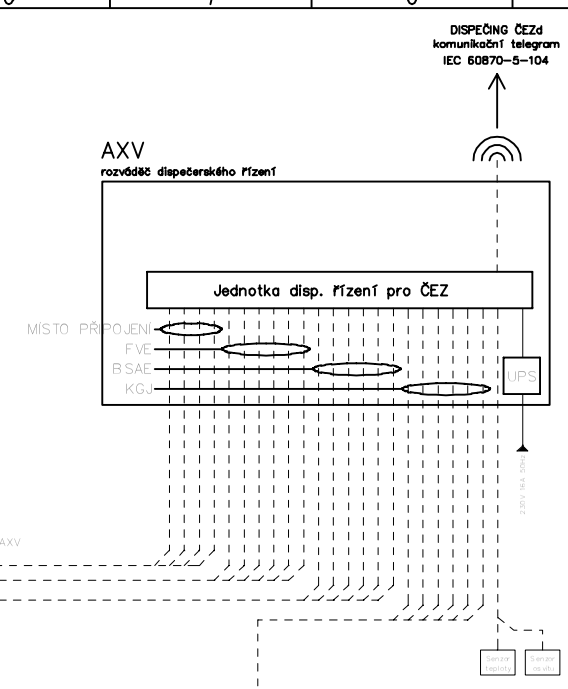

Číslo SOP/SOBS: XXXXXXX
Číslo odběrného místa: XXXXXXXXXX

Rezervovaný příkon: XXX kW
Rezervovaný výkon: XXX kW
Celkový instalovaný výkon: XXX kW

FVE:
Typ FV panelů: XXX
Celkový instalovaný výkon: XXX kWp
Počet FV panelů: XXX ks
Výkon jednoho FV panelu: XXX Wp

Typ střídačů: XXX
Počet střídačů: XXX ks

BSAE:
Typ BSAE: XXX
Celková instalovaná kapacita: XXX kWh
Celkový instalovaný výkon: XXX kW
Počet střídačů: XXX ks
Výkon jednoho střídače: XXX kW

KGJE:
Typ generátoru: XXX
Celkový instalovaný el. výkon: XXX kW
Počet generátorů: XXX ks
el. Výkon jednoho generátoru: XXX kW
v případě více G uveďte G1–xx kW...G2...

u KGJ s Pinst nad 500kW instalovány hradící členy
typ : xxxxx

Způsob provozu výrobny: XXX

Místo připojení k distribuční soustavě – odběrné místo: XXX (naleznete ve smlouvě o připojení)

Hranice vlastnictví: XXX

Spínací prvek sloužící k odpojení odběrného místa od distribuční soustavy: XXX

Umístění fakturačního měření: XXX
Přístupnost fakturačního měření: XXX
Typ fakturačního měření:: XXX

Výrobna není schopna ostrovního provozu

Výrobna a její ochrany budou splňovat parametry PPDS př.č.4 a je v souladu s Připojovacími podmínkami vvn, vn.

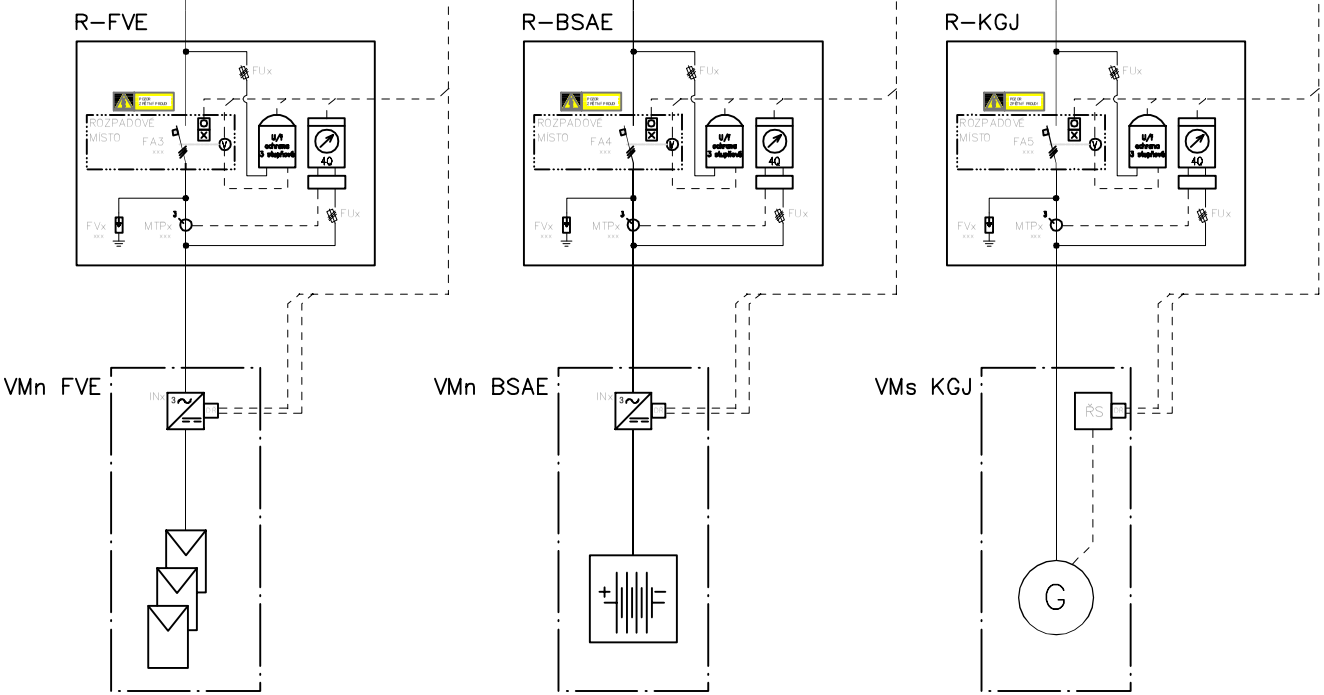

HIP PROJEKTU: Xxxx Xxxx			
VYPRACOVAL: Xxxx Xxxx			
KONTROLOVAL: Xxxx Xxxx			
SCHVÁLIL / AUTORIZOVAL: Xxxx Xxxx			
STAVEBNÍK (OBJEDNATEL) / INVESTOR: XXX	DATUM: 01.11.2024	STUPEŇ PD: DPS	
MÍSTO STAVBY: XXX	ČÍSLO ZAKÁZKY: xxxxxxxx	VERZE / REVIZE: 01/00	
NÁZEV PROJEKTU: XXX	FORMÁT: A3	LIST / POČET LISTŮ: 1 / 1	
ČÁST DOKUMENTACE: JEDNOPÓLOVÉ SCHÉMA ZAPOJENÍ	MĚŘÍTKO: 1:1	Č. PARÉ	
DOKUMENT: JEDNOPÓLOVÉ SCHÉMA ZAPOJENÍ	ČÍSLO DOKUMENTU: &EFA1		